35

Pos.	Stück		Norm	kg/Stück	Ersatzteil-Nr.
		BRENNSTOFF-VORFILTER mit LEITUNG zum SCHWIMMERGEHÄUSE am KOMPRESSOR			
1	1	Brennstoffilter "Bosch" - kompl.		0,900	8.24.20
2	1	Leitung vom Filter zum Schwimmergehäuse kompl. mit Anschlüssen Pos. 3, Pos. 4 und Pos. 5			8.24.21
3	(1)	Ringstück B 8	DIN 7622	0,022	16.80.34
4	(1)	Schneidring d 8-S		0,005	8.22.73
5	(1)	Überwurfmutter m 8-L		0,010	8.22.74
6		Schwimmergehäuse mit Filter am Kompressor	siehe unter		8.22.85
7	4	Dichtring A 14 x 18 (Cu)	DIN 7603	0,002	3.11.08
8	2	Hohlschraube A 8	DIN 7623	0,026	13.62.18
(3)	1	Ringstück B 8	DIN 7622	0,022	16.80.34

4 FK 115 K

BRENNSTOFF-VORFILTER mit
Leitung zum Schwimmergehäuse
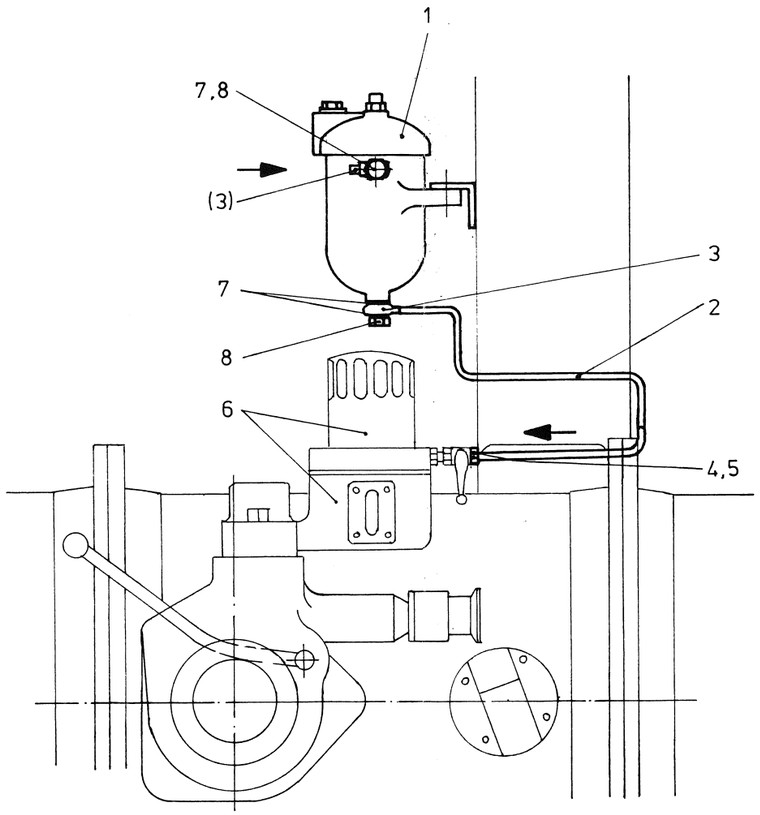
8.24.20
8.24.21