Pos.	Stück		Norm	nur für Typ	kg/Stück	Ersatzteil-Nr.
1*	1	STANDROHR kompl. bis 250 bar		K 20/25	52,000	27.04.35
2*	1	Standrohrflasche kompl. bis 250 bar		K 20/25	51,000	27.04.36
3	1	Standrohrflasche bis 250 bar		K 20/25	39,500	27.01.11
4*	1	FLASCHENKOPF kompl.			10,000	27.01.15
5	1	Flaschenkopf			8,150	27.01.16
6	1	Abscheiderohr			0,630	27.01.22
7	1	Steigrohr			1,050	27.01.23
8	1	Rohrschelle mit Verschraubung			0,155	27.01.24
9	4	Stiftschraube M 16 x 38	DIN 939		0,075	27.01.25
10	1	Sechskantschraube M 10 x 1 x 15	DIN 961		0,022	27.01.26
11	1	Dichtring A 10 x 14 (Kupfer)	DIN 7603		0,001	3.11.03
12*	1	VERSCHLUSS- u. BEFESTIGUNGSSTUTZEN kompl.			1,400	27.01.30
13	1	Verschluß- u. Befestigungsstutzen			1,380	27.01.31
14	1	Verschlußschraube M 12 x 1,5	DIN 910		0,022	27.01.32
15	1	Dichtring A 12 x 18 (Kupfer)	DIN 7603		0,002	1.11.05
16	1	O-Ring 82 x 5,5			0,001	27.03.15
17	1	O-Ring 55 x 3			0,005	27.03.16
18	1	Flaschenabsperrventil "Schmöle"	siehe unter			21.01.15
19	1	Entwässerungsrohr 8 x 1 L = 1200 mm mit Pos. 20			0,210	27.01.45
20	(1)	Lötrohr mit Düse			0,020	27.01.46
21	1	O-Ring 11 x 2,5			0,001	26.14.04
22	1	Überwurfschraube R 5/8"			0,055	26.14.03
23	1	Luftleitung vom Durckhalteventil am Kompressor zum Standrohr - kompl. mit Pos. 24, Pos. 25, Pos. 26 und Anschlußstück für Thermometer				27.05.10
24	(1)	Rohrleitungsflansch für Rohr 16 x 3				27.03.01
25	(1)	Schneidring d 16 - S				40.20.09
26	(1)	Überwurfmutter m 16 - S				40.20.10
27	1	Einstellbarer Winkelanschlußstutzen 16 - S				40.10.12
28		Druckhalteventil am Kompressor	siehe unter			17.20.00
30*	1	STANDROHR kompl. bis 300 bar		K 30	58,000	27.04.37
31*	1	Standrohrflasche kompl. bis 300 bar		K 30	57,000	27.04.38
32	1	Standrohrflasche bis 300 bar		K 30	45,500	27.02.11
33*	X	Teile Pos. 4 bis 17				diverse
34*	X	Teile Pos. 18 bis 22				diverse
40	2	O-Ring 19 x 2,5			0,003	27.03.00
41	4	Sechskantmutter M 16	DIN 934		0,033	27.03.03
42	4	Federring A 16	DIN 127		0,010	27.03.04
43	1	Sechskantmutter M 30 x 1,5	DIN 936		0,110	27.03.11
44	1	Federring A 30	DIN 127		0,045	27.03.12
45	1	Haltebügel			1,740	27.03.13
46	2	Sechskantschraube M 12 x 30	DIN 933		0,040	27.03.14
47	2	Stiftschraube M 12 x 30	DIN 939		0,035	4.10.10
48	2	Sechskantmutter M 12	DIN 934		0,015	1.10.05
49	2	Scheibe 13	DIN 125		0,008	14.70.52
50	4	Federring A 12	DIN 127		0,005	12.51.03
51	1	Doppel-Hohlschraube M 8			0,014	16.80.55
52	(2)	Ringstück			0,007	13.11.17
53	3	Dichtring A 8 x 14 (Kupfer)	DIN 7603		0,001	5.11.03
			(siehe Pos. 16			27.03.15)
			(" " 17			27.03.16)
			(" " 1			27.04.35)
			(" " 2			27.04.36)
			(" " 30			27.04.37)
			(" " 31			27.04.38)
			(" " 23			27.05.10)
54*		Leitung vom Standrohr zum Regenerierungstopf	siehe unter.....			20.64.22

*) in Abbildung nicht dargestellt

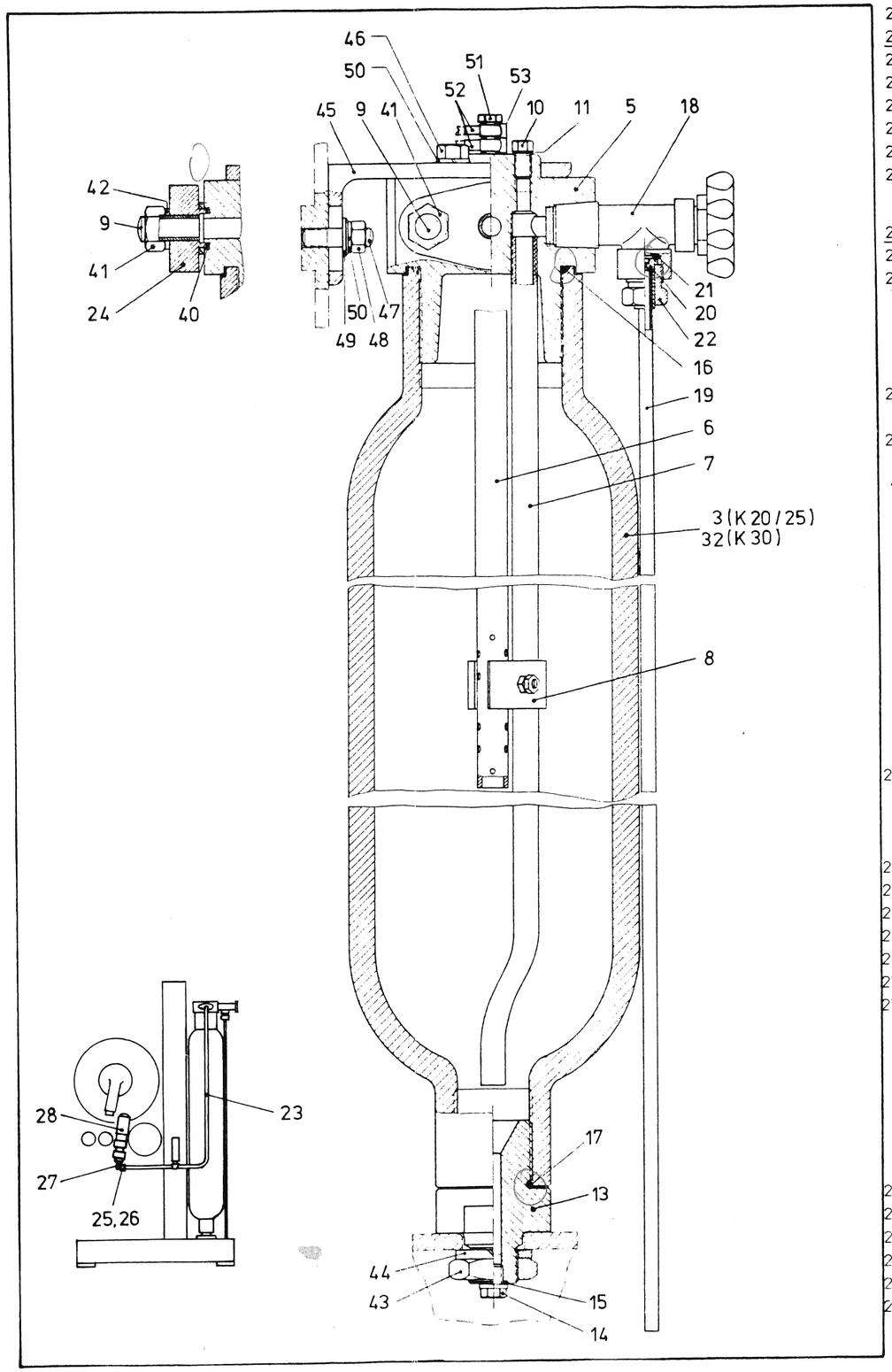

27.01.11
27.01.20
27.01.21
27.01.22
27.01.23
27.01.24
27.01.25
27.01.26
27.01.30
27.01.31
27.01.32
27.01.45
27.01.46
27.02.11
27.03.02
27.03.03
27.03.04
27.03.11
27.03.12
27.03.13
27.03.14
27.03.15)
27.03.16)
27.04.35)
27.04.36)
27.04.37)